CORE MCT 010

SCHEDA TECNICA | *TECHNICAL SHEET*

COD.	DESCRIZIONE - *DESCRIPTION*
6610152	CORE MCT 010

DESCRIZIONE

Controllore per la centrale termica in grado di gestire:
- Valvola miscelatrice modulante con segnale 0-10V
- Pompa del circuito miscelato per l'impianto radiante;
- Pompa del circuito diretto dedicato alle macchine trattamento aria
- Consenso alla pompa di calore
- Consenso caldaia

DESCRIPTION

Controller for thermal power station capable of managing:
- *Modulating mixing valve with 0-10V signal*
- *Mixing circuit pump for the radiant system;*
- *Dedicated direct circuit pump for air handling machines*
- *Heat pump consent*
- *Boiler consent*

DATI TECNICI

- Installazione su barra DIN – 6 Moduli
- Alimentazione 24Vac o 20/60 Vdc
- Bus cavo 2x0,5 mm², AWG20 intrecciato e schermato
- Consumo: max. 0,5 A

TECHNICAL DATA

- *DIN rail installation - 6 modules*
- *24Vac or 20/60 Vdc power supply*
- *Bus cable 2x0,5 mm², AWG20 twisted and shielded*
- *Power consumption: max. 0,5 A*

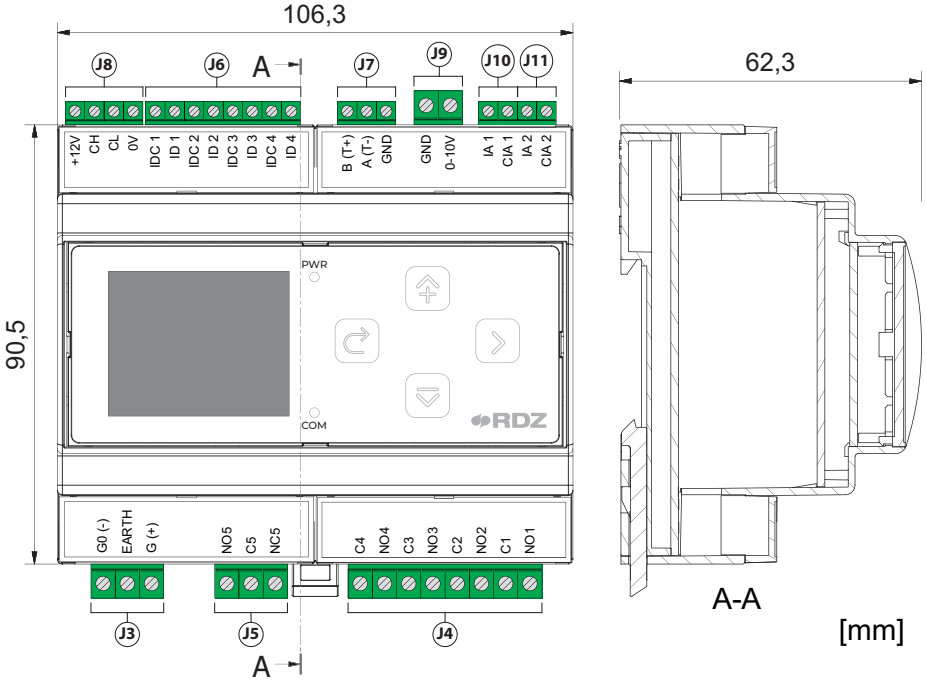

Rif.	Connettori - *Connectors*
J3	Alimentazione 24Vac o 20/60 Vdc *24Vac or 20/60 Vdc voltage*
J4 J5	Uscite digitali (max 2 A) *Digital output (max 2 A)*
J6	Ingressi digitali *Digital input*
J7	RS-485
J8	R-Bus
J9	Uscita analogica 0-10 V *0-10 V analogue output*
J10 J11	Ingressi analogici NTC *NTC analogue input*

AVVERTENZE GENERALI

ATTENZIONE: L'installazione e la manutenzione vanno eseguiti solo da personale qualificato. Gli impianti idraulici, elettrici ed i locali di installazione delle apparecchiature devono rispondere alle norme di sicurezza, antinfortunistiche e antincendio in vigore nel Paese di utilizzo.

CAUTION: *Installation and maintenance must only be carried out by qualified personnel. The hydraulic and electrical systems and the places where the equipment is to be installed must comply with the safety, accident prevention and fire prevention standards in force in the country of use.*

GENERAL WARNINGS

SMALTIMENTO: In base a quanto previsto dalle seguenti direttive europee 2011/65/CE, 2012/19/CE e 2003/108/CE, relative alla riduzione dell'uso di sostanze pericolose nelle apparecchiature elettriche ed elettroniche, nonché allo smaltimento dei rifiuti.

DISPOSAL: *In accordance with the provisions of the following European directives, 2011/65/EC, 2012/19/EC and 2003/108/EC, regarding reducing the use of hazardous substances in electrical and electronic equipment, in addition to waste disposal.*

INSTALLAZIONE

Il modulo CORE MCT 010 va installato su guida DIN. Per il fissaggio alla guida DIN, è sufficiente una leggera pressione del dispositivo preventivamente appoggiato in corrispondenza della guida stessa. Lo scatto delle linguette posteriori ne determina il bloccaggio alla guida. Lo smontaggio avviene altrettanto semplicemente, curando di fare leva con un cacciavite, sul foro di sgancio delle linguette medesime per sollevarle. Le linguette sono tenute in posizione di blocco da molle di richiamo.

INSTALLATION

CORE MCT 010 module is installed on a DIN rail. To fasten the unit to the DIN rail, press it lightly against the rail. The rear tabs will click into place, locking the unit to the rail. Removing the unit is very easy, just use a screwdriver through the release slot to lever and lift the tabs. The tabs are kept in the locked position by springs.

LAYOUT COLLEGAMENTI

LAYOUT CONNECTIONS

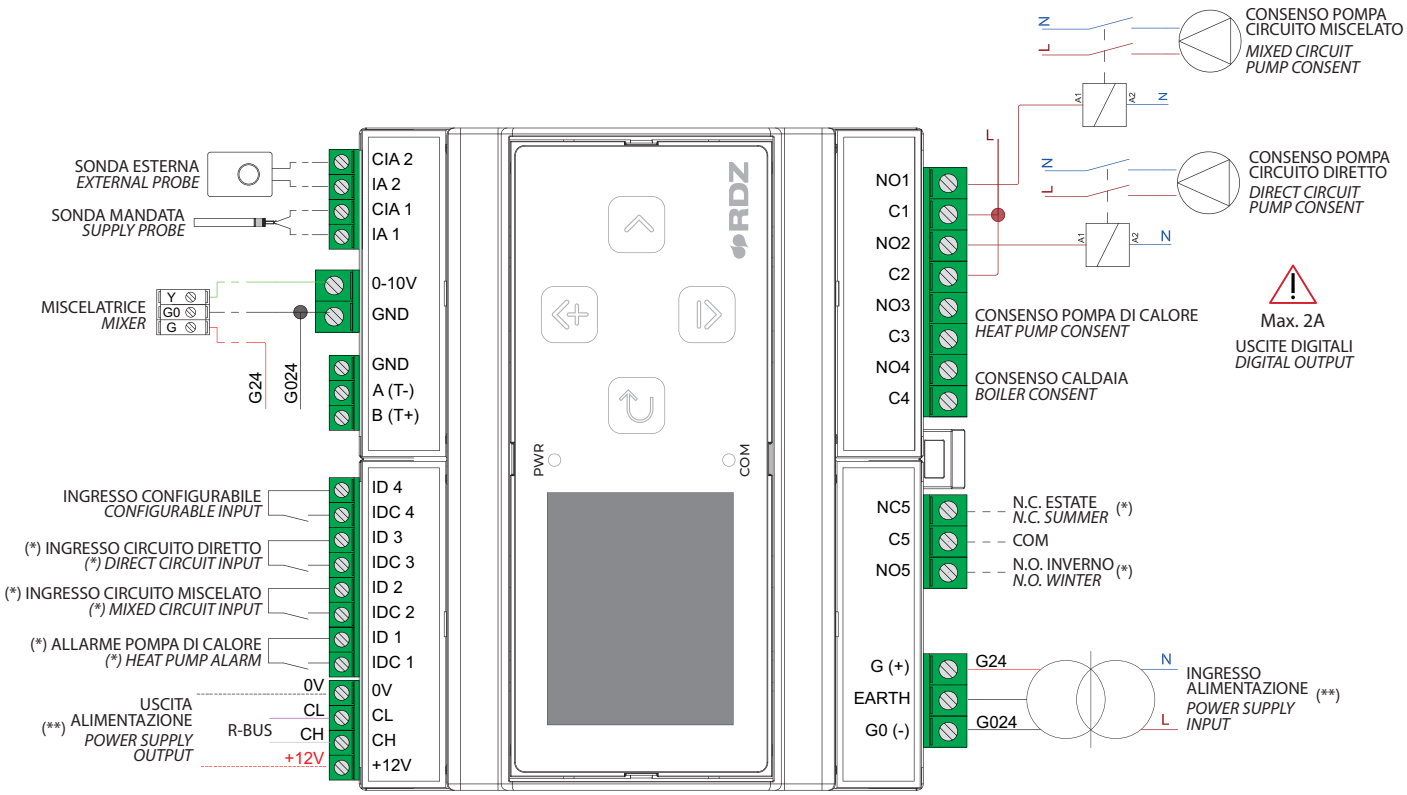

(*) Settaggio di default, modificabile
(*) Default setting, editable

(**) Obbligatorio prevedere fusibili di protezione
(**) Protection fuses mandatory

ALIMENTAZIONE E COLLEGAMENTO R-BUS - *POWER SUPPLY AND R-BUS CONNECTION*

Il controllo va alimentato tra G e G0, 24Vac o 20/60 Vdc. Nell'installazione in alternata si deve utilizzare un trasformatore con tensione di uscita 24V di sicurezza in Classe II di almeno 5VA

The power supply is connected between G and G0, use a 24Vac or 20/60 Vdc. For AC installation, class 2 safety transformer, rated at least 5VA and output voltage 24V.

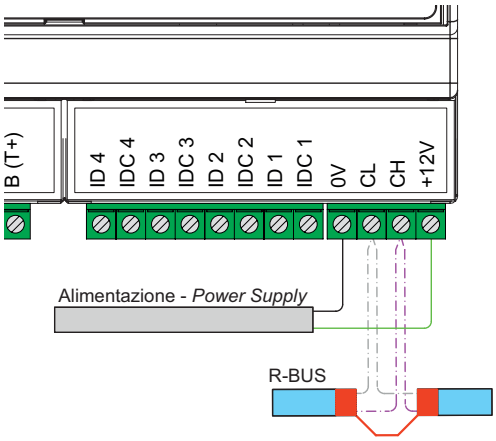

INDICAZIONI DI COLLEGAMENTO R-BUS

- Il cavo di comunicazione tra i vari nodi è un cavo a 2 x 0,5 mm² intrecciato e schermato, collegamento entra-esci
- La schermatura deve essere collegata creando continuità tra i vari spezzoni di cavo e messa a terra in un solo punto della rete
- Se il dispositivo si trova all'inizio o alla fine della rete bus è necessario impostare la terminazione con una resistenza da 120 Ohm 1/4W.

R-BUS CONNECTION INDICATIONS

- *The communication cable between the various nodes is a 2 x 0,5 mm² twisted and shielded cable, In-Out connection*
- *The shield must be connected by creating continuity between the various pieces of cable and grounded at one point in the network*
- *If the device is at the beginning or end of the bus network, the termination must be set with a 120 Ohm 1/4W resistor.*

SEGNALAZIONE LED

PWR	• Spento in assenza di alimentazione. • Acceso fisso in presenza di alimentazione e con lo stato del sistema in ON. • Acceso lampeggiante con sistema alimentato ma stato del sistema in OFF.
COM	• Spento in mancanza di comunicazione. • Acceso fisso nel caso di comunicazione interrotta. • Acceso lampeggiante in caso di comunicazione attiva.

LED SIGNALS

PWR	• *Off in the absence of power.* • *Steadily on with power on and system status in ON.* • *Flashing on with system powered but system status in OFF.*
COM	• *Off in the absence of communication.* • *Steadily on in the event of interrupted communication.* • *Flashing on in case of active communication.*

Questo documento può essere soggetto a variazioni. Attraverso il QR-Code è possibile verificare l'ultimo aggiornamento disponibile. Sono vietate le modifiche manuali.
This document may be subject to change. Through the QR-Code you can check the latest available update. Manual changes are prohibited

RDZ You Feel, We Care
RDZ S.p.A. V.le Trento, 101 - 33077 SACILE (PN) - Italy
Tel. +39 0434.787511 Fax +39 0434.787522
info@rdz.it www.rdz.it

FAC0EC001AB.03 01/2024

COMPANY WITH QUALITY SYSTEM CERTIFIED BY DNV GL = ISO 9001 =

CLICK I SCAN
qr.rdz.it/?qr=P648